SIAON

SA-1614L

【技术参数 SPECIFICATIONS】

焦距 Focal Length		16mm	畸变 Distortion		0.2%
像面尺寸 Image Size		1"	后焦距 Back Focal Length		
接口 Mount		C	滤镜尺寸 Filter Size		M46 P=0.75mm
分辨率 Resolution		5MP	外形尺寸 Dimensions		ϕ50mm x 58.2mm
相对孔径 F No.		F1.4～C	工作温度 Operating Temperature		-20°C - +60°C
最近物距 M.O.D		0.1m	重量 Weight		
视场角 Angle of View (HxV)	1"	42.4°x32.4°	操控方式 Operation	光圈 Iris	手动光圈 Manual
				聚焦 Focus	手动聚焦 Manual
				变焦 Zoom	/

【外形尺寸 DIMENSIONS】

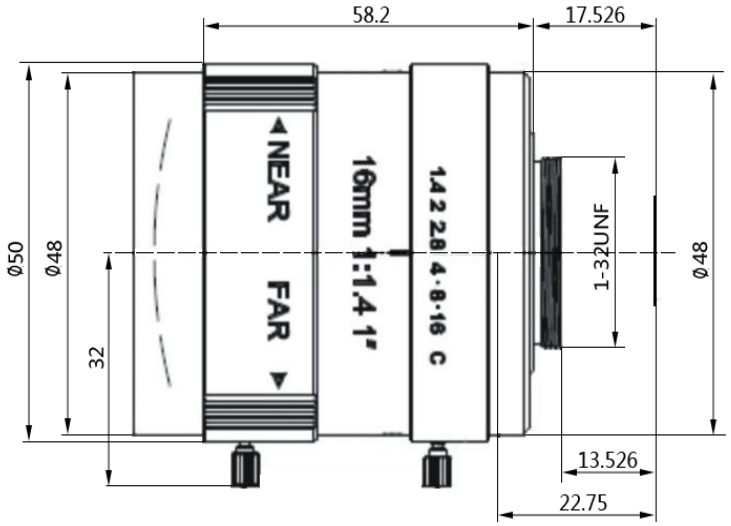

Unit:mm

Specification is subject to change without any notice.